Zero

Il sottovuoto a campana da incasso che realizza il vuoto estremo al 99,9%.

Sottovuoto da incasso.

È disponibile in due altezze: 45 cm o 15 cm.
La vasca interna, realizzata in acciaio inox AISI 304 - 18/10, può ospitare nelle dovute dimensioni i tradizionali vasi Bormioli o, tramite apposito adattatore fornito, può essere collegata a contenitori esterni.
La profondità della vasca è di 145 mm per Zero 45, di 92 mm per Zero 15.

Indispensabile per cotture sottovuoto, aumenta fino a 5 volte il periodo di conservazione degli alimenti, solidi o liquidi.

DATI TECNICI	Zero 45	Zero 15
Pompa del vuoto	8 m³/ h	3 m³/ h
Voltaggio	220 - 240 V / 50 - 60 Hz	220 - 240 V / 50 - 60 Hz
Potenza Max assorbita	500 W	360 W
Larghezza massima saldabile	300 mm	300 mm
Capacità di vuoto	99,9 %	99,9 %
Vuoto residuo	< 10 mbar	< 10 mbar
Vasca in acciaio INOX	AISI 304 - 18/10	AISI 304 - 18/10
Costruzione in acciaio INOX	AISI 304 - 18/10	AISI 304 - 18/10
Peso netto macchina	48 kg	36 kg
Volume camera vuoto	14 litri	7 litri

Dotazioni di serie: Buste miste per sottovuoto (25 buste da 200x250mm e 25 buste da 250x300mm), ideali per la surgelazione, la conservazione e la cottura di alimenti sottovuoto a basse temperature / Tubetto di collegamento per vuoto esterno / Supporto riempitivo in polietilene.

Finiture

È possibile personalizzare la finitura di tutti i modelli di Zero: acciaio satinato, vetro nero e De Castelli. Inoltre, sono disponibili con finitura anta cucina proposta dal cliente e nei colori scala RAL. (Vedi pagina 84)

Precauzioni di montaggio

L'elettrodomestico è dotato di cavo di allacciamento (lunghezza 1,5 mt). Prevedere la spina Schuko dietro l'elettrodomestico.

Zero 45 da incasso



L 595 mm
P 575 mm
H 450 mm

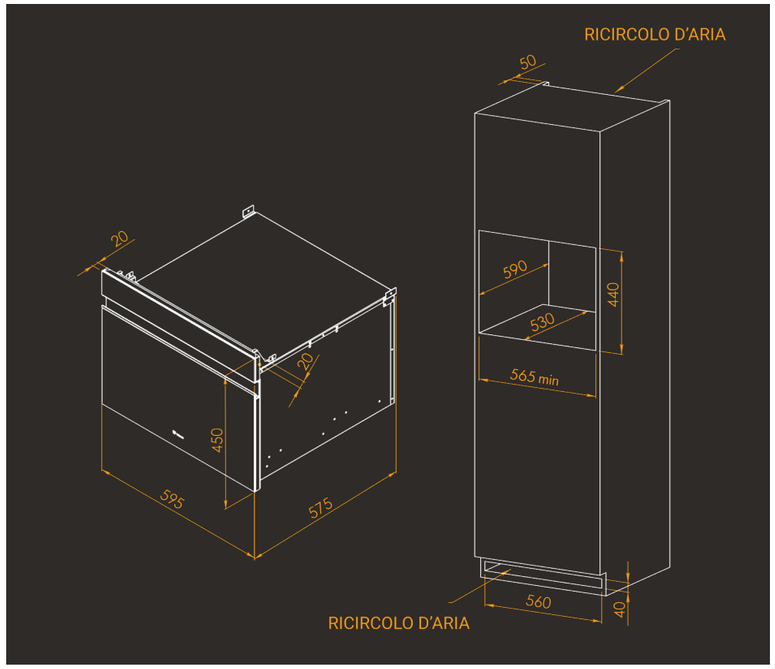

Zero 15 da incasso



L 595 mm
P 576 mm
H 140 mm

